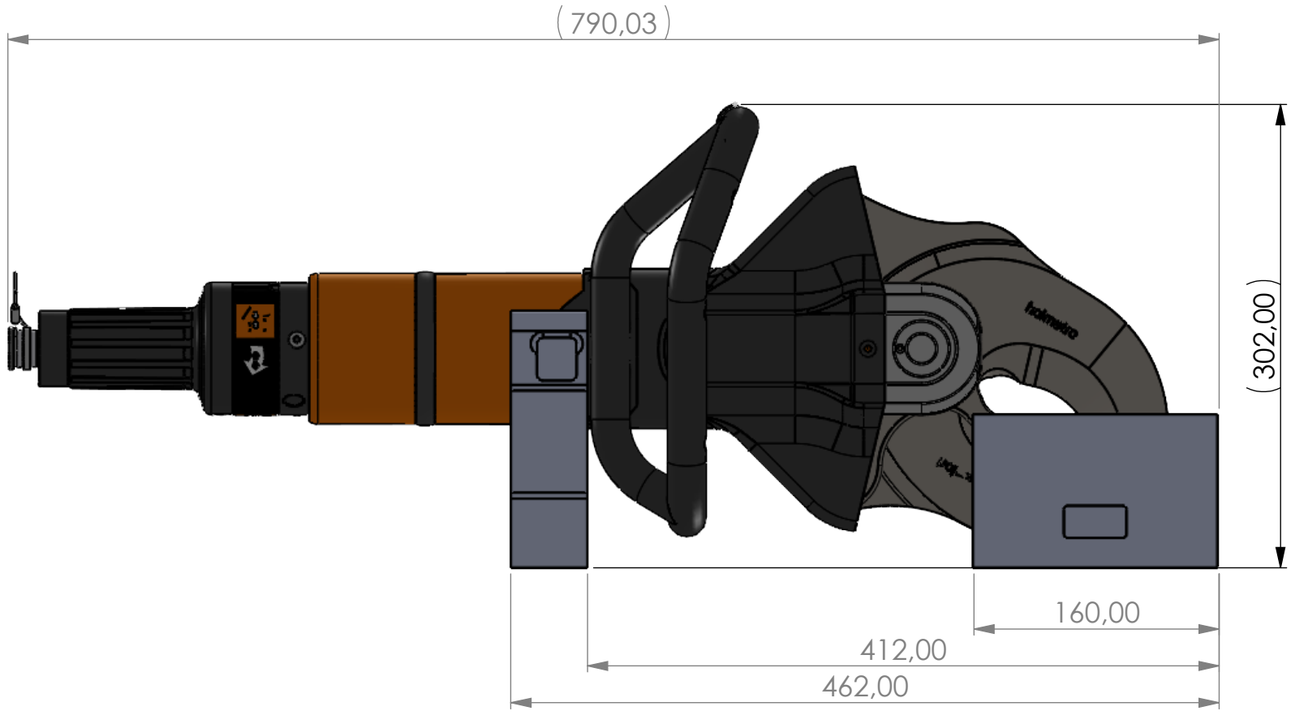

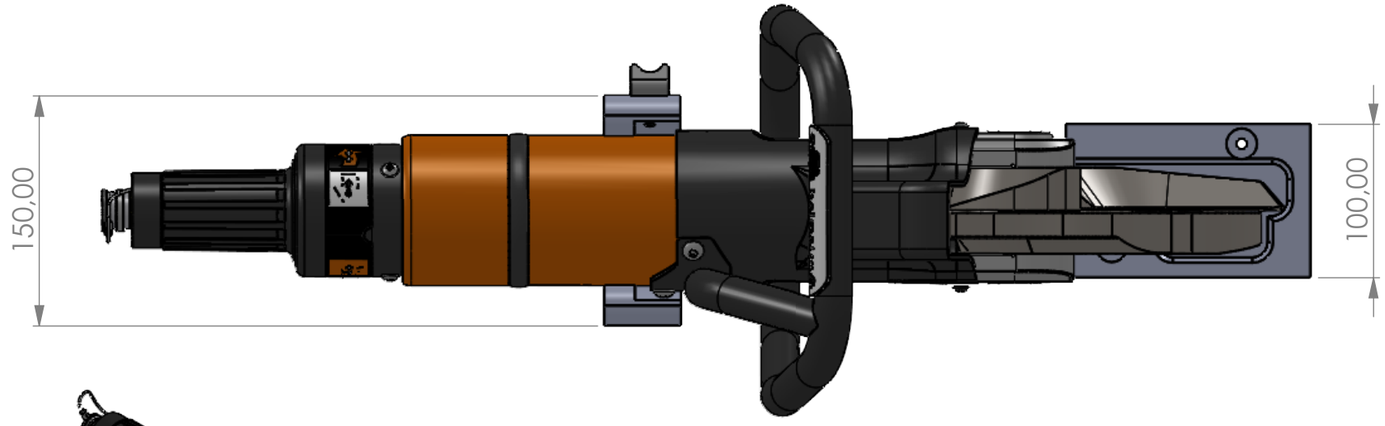

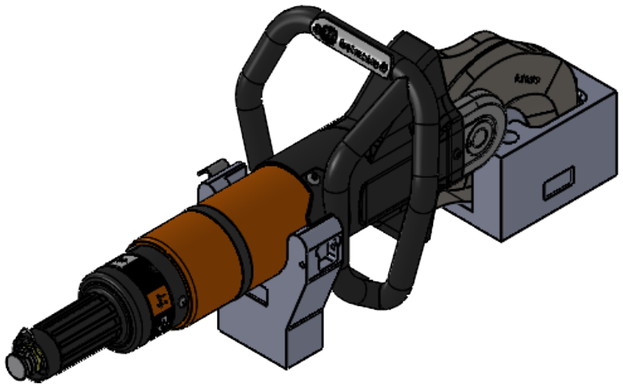

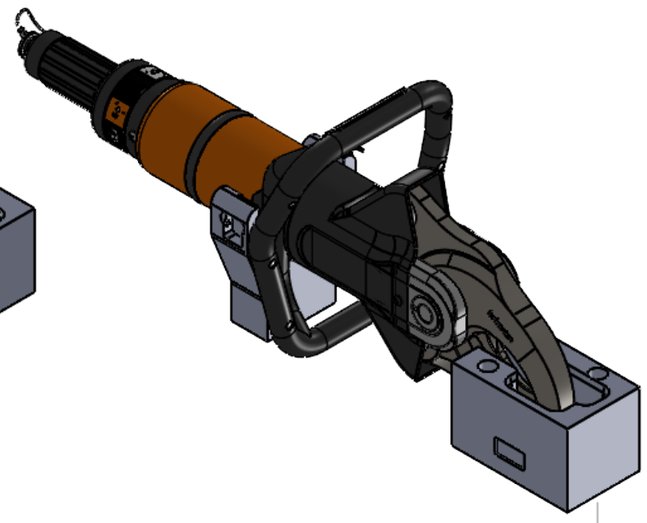

Abgebildete Geräte dienen zur Veranschaulichung der Funktion und sind nicht im Lieferumfang enthalten.
The devices shown are used to demonstrate the function and are not included in the scope of delivery.

WENN NICHT ANDERS DEFINIERT: BEMASSUNGEN SIND IN MILLIMETER OBERFLÄCHENBESCHAFFENHEIT: TOLERANZEN: LINEAR: WINKEL:	OBERFLÄCHENGÜTE:			ENTGRATEN UND SCHARFE KANTEN BRECHEN	ZEICHNUNG NICHT SKALIEREN	ÄNDERUNG
					Ebermann GmbH	
	NAME	SIGNATUR	DATUM		BENENNUNG: 1201.26 Holmatro CU5050i -LH-	
GEZEICHNET	Nägele		03.05.2023			
GEPRÜFT						
GENEHMIGT						
PRODUKTION						
QUALITÄT				WERKSTOFF:	ZEICHNUNGSNR. 1201.26	A3
				GEWICHT:	MASSSTAB:1:5	BLATT 1 VON 1